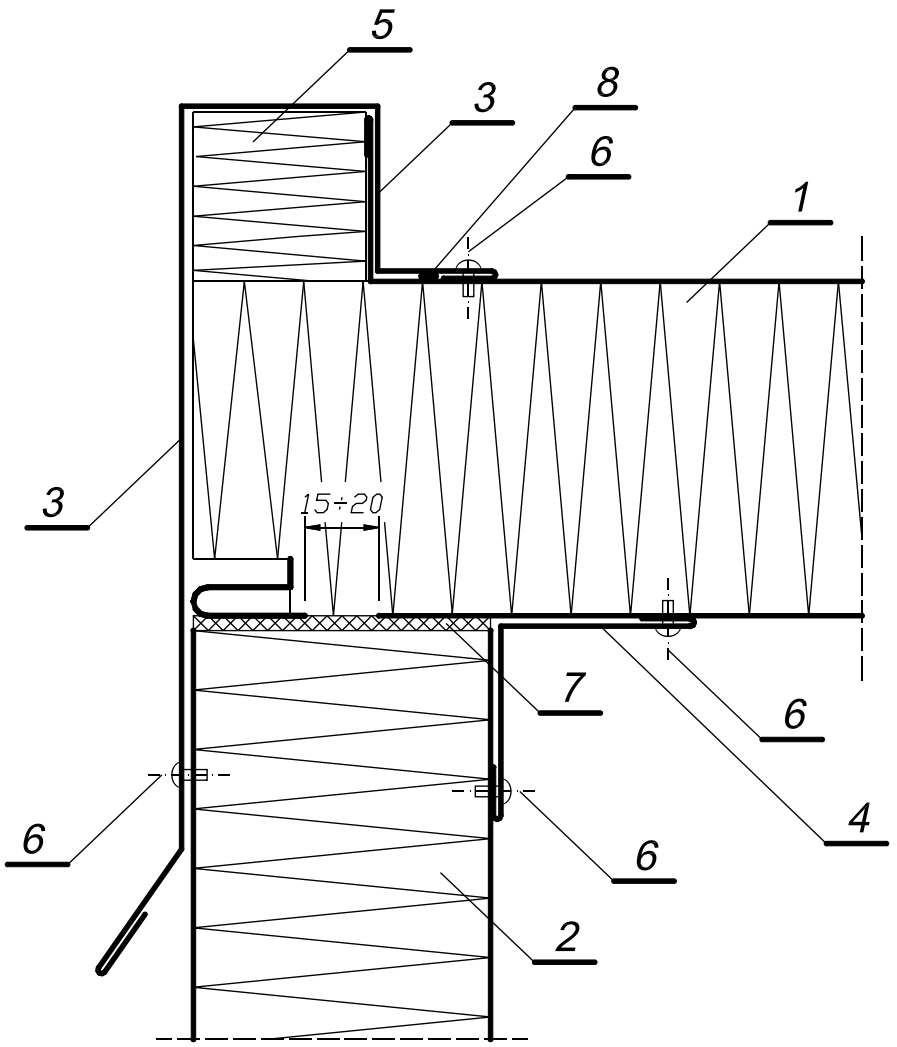

1 - płyta dachowa Prometplast D, 2 - płyta ścienna Prometplast SC, 3 - obróbka blacharska OKB2a, 4 - obróbka blacharska KwB, 5 - wkładka styropianowa, 6 - nity zrywalne szczelne lub wkręty samowiercące (farmerskie) z podkładką i uszczelką co 350 mm, 7 - pianka poliuretanowa lub uszczelka poliuretanowa, 8 - masa uszczelniająca

Połączenie płyty ściennej **PROMETPLAST SC** z płytą dachową **PROMETPLAST D**	**PROMETPLAST,** 64-600 Oborniki Wlkp., ul. Sikorskiego 18, tel./faks 0-61 2960596 **www.prometplast.com.pl**	Nr rys. **13**